LAYOUT PEGASUS

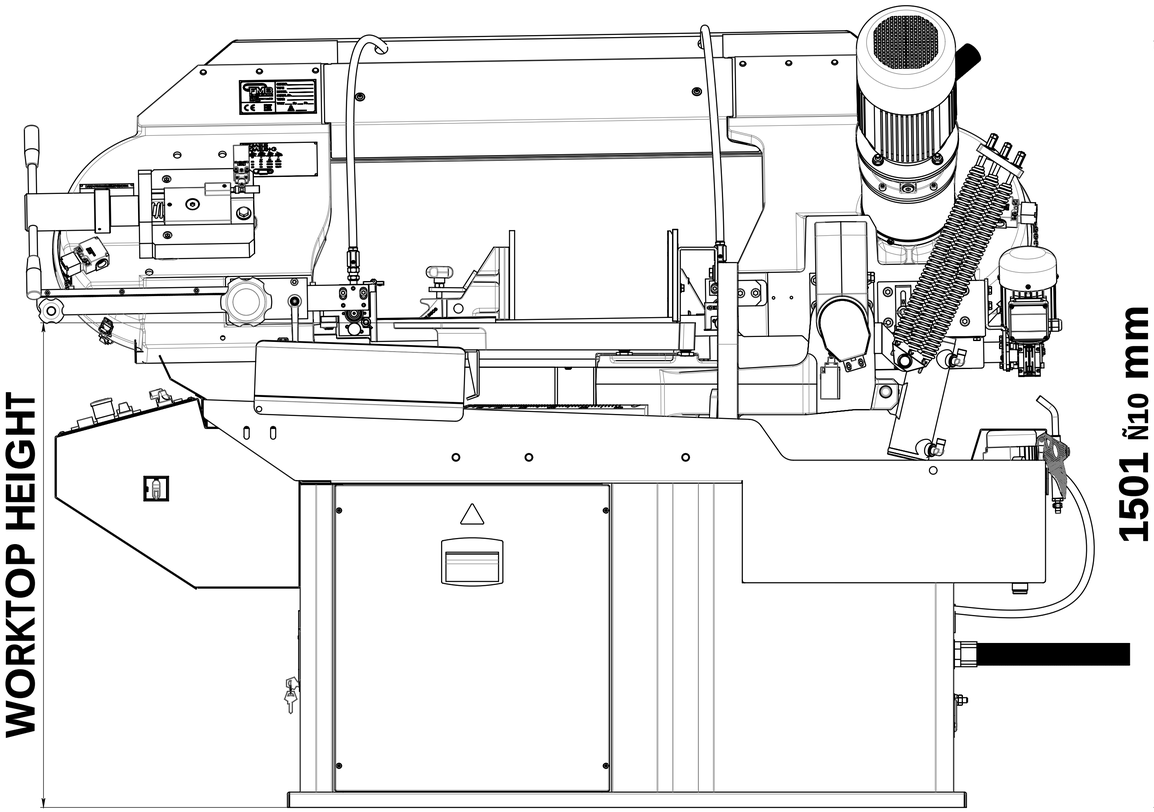

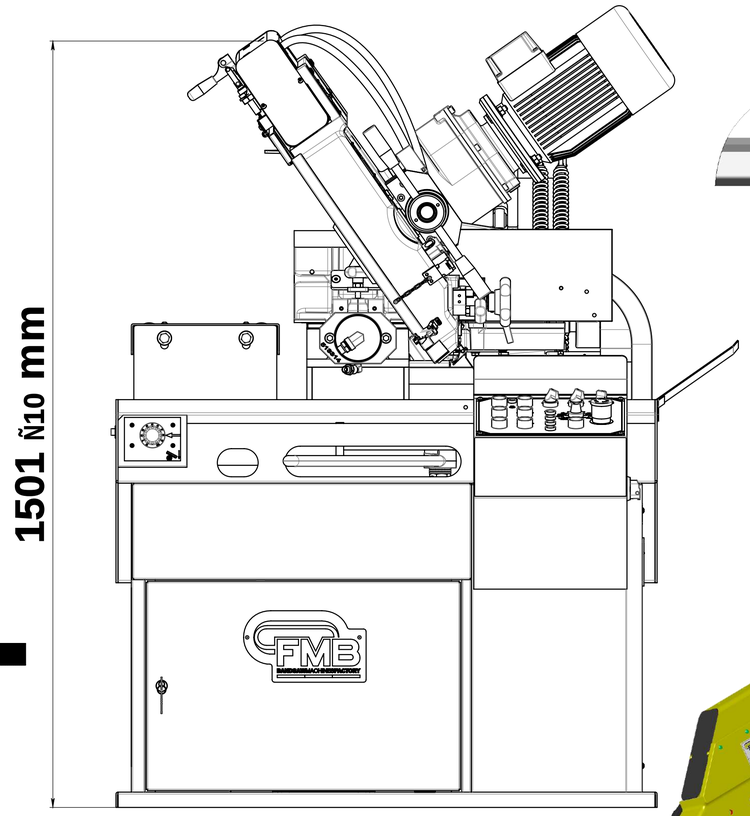

CONTROL PANEL

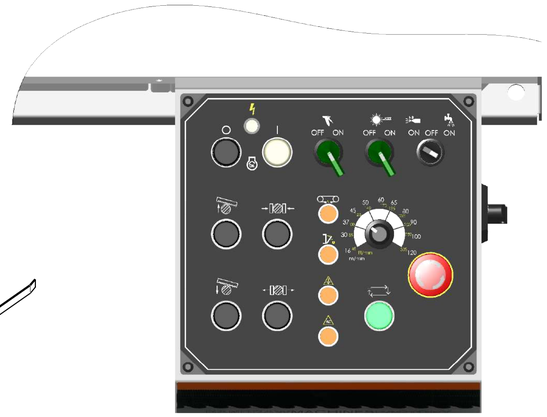

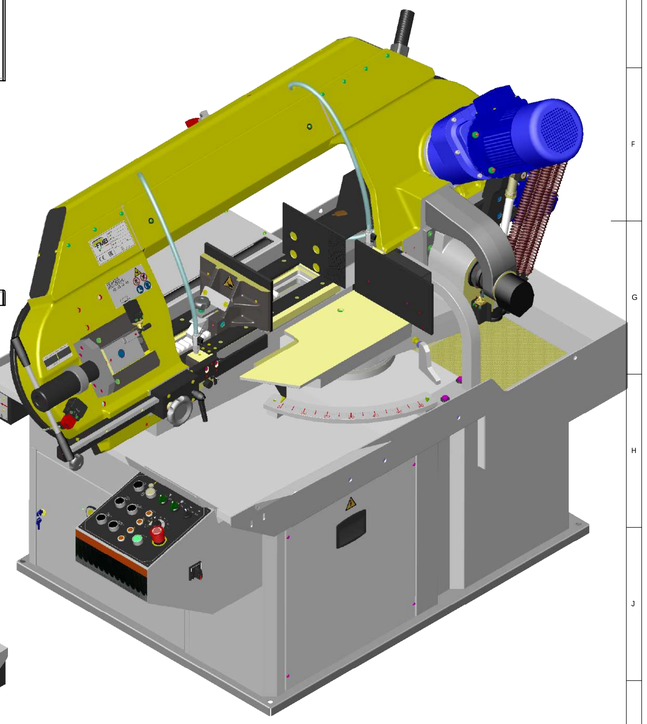

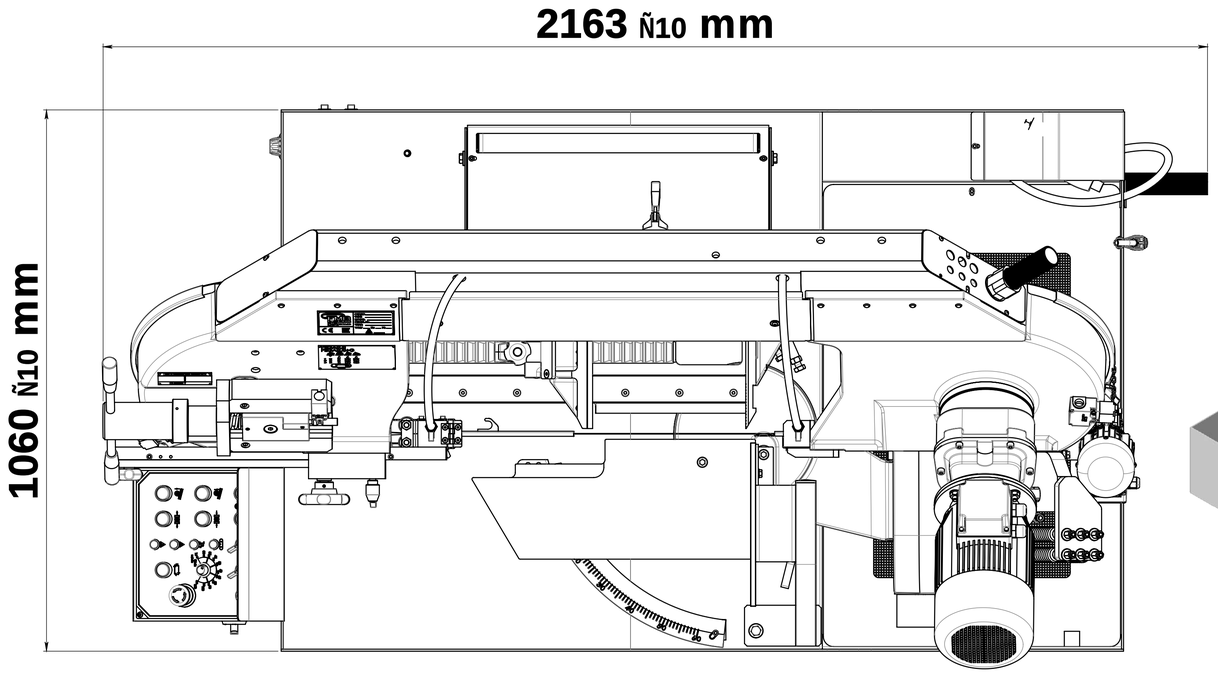

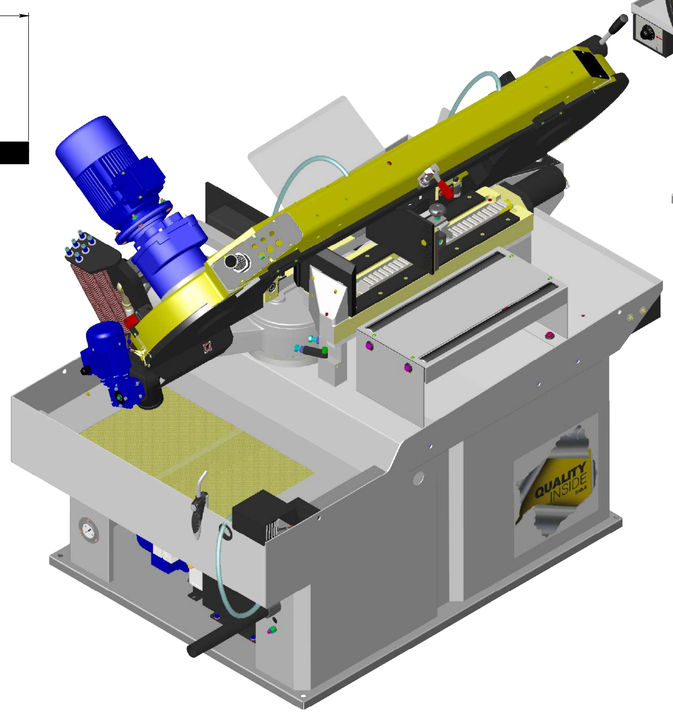

STATO DISEGNO			
REV. NÁ	DATA	DESCRIZIONE OGGETTO REVISIONE	ESECUTORE

FMB FABBRICA MACCHINE BERGAMO

MATERIALE	FINITURA SUPERFICIALE	TRATT. TERMICO

OGGETTO:

PARTICOLARE: PEGASUS

DISEGNATO	DATA DISEGNO	SCALA	DISEGNO NÁ
	14-01-2021	1:6	A1

MODELLATO	DATA MODELLO	Grezzo / Rough	12.5 Sgrossato / To Rough	3.2 Finito / Finish	0.8 Rettificato / Grinding

Scostamenti limite ammessi per dimensioni lineari UNI ISO 2768/F
Value of tolerance linear dimensions UNI ISO 2768/F
Quote senza indicazione di tolleranza - Dimensions without indications of tolerance

0.503	306	6030	300120	1200400	40001000	100002000
ÑD.05	ÑD.05	ÑD.1	ÑD.15	ÑD.2	ÑD.3	ÑD.5

VOLUME
SUPERFICIE / SURFACE
MASSA/WEIGHT
FOGLIO 1 DI 1

IL PRESENTE DISEGNO E' DI ESCLUSIVA PROPRIETA' DELLA F.M.B. E PERTANTO NE E' VIETATA LA RIPRODUZIONE ANCHE PARZIALE SENZA LA SUA AUTORIZZAZIONE SCRITTA.