LAYOUT MERCURY

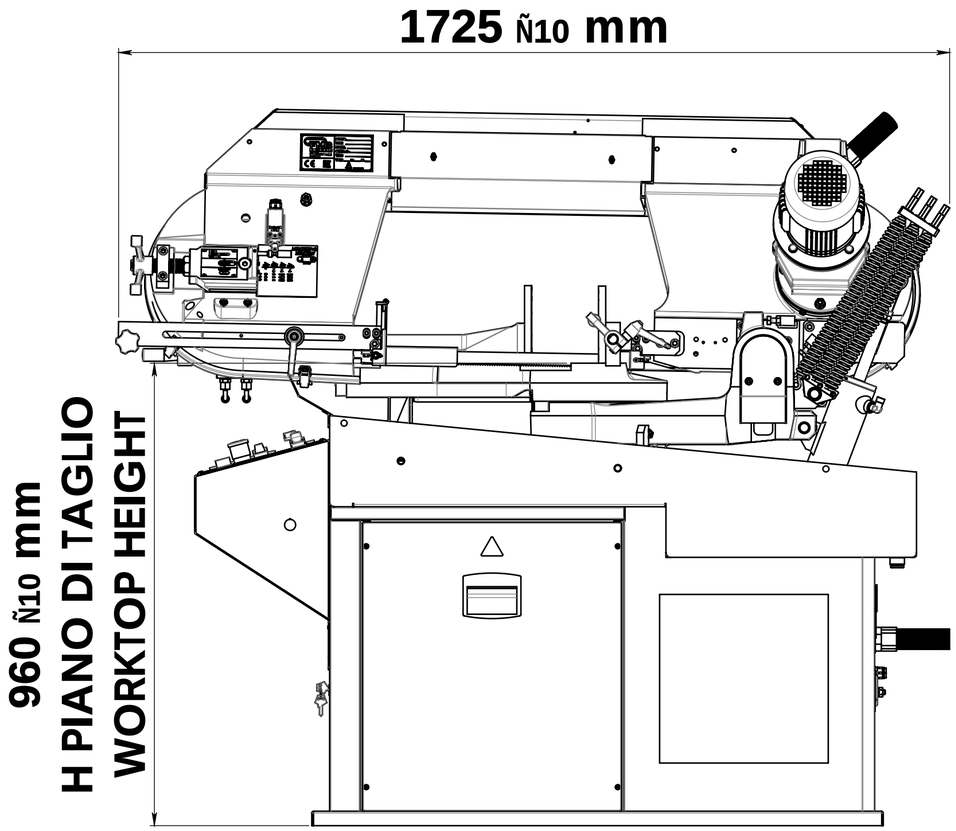

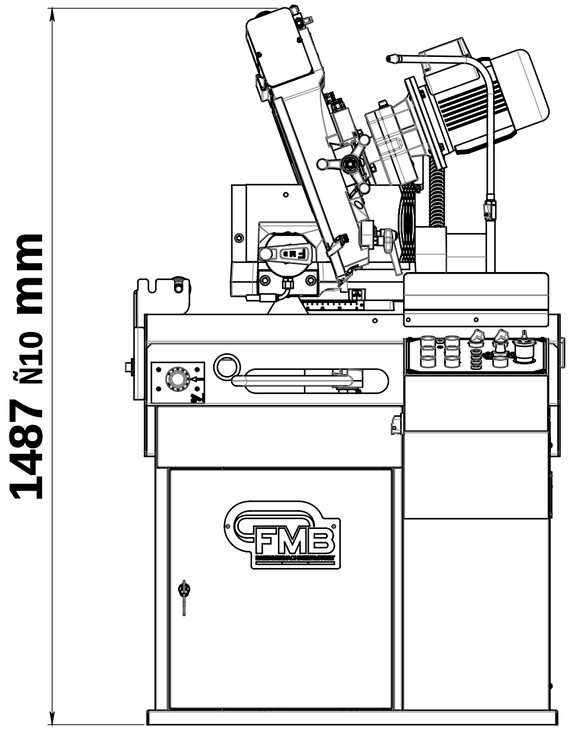

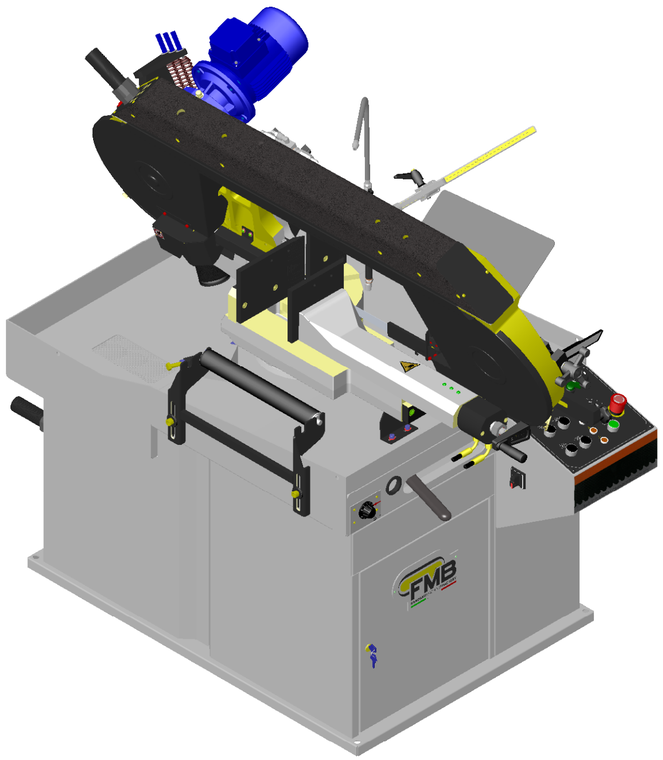

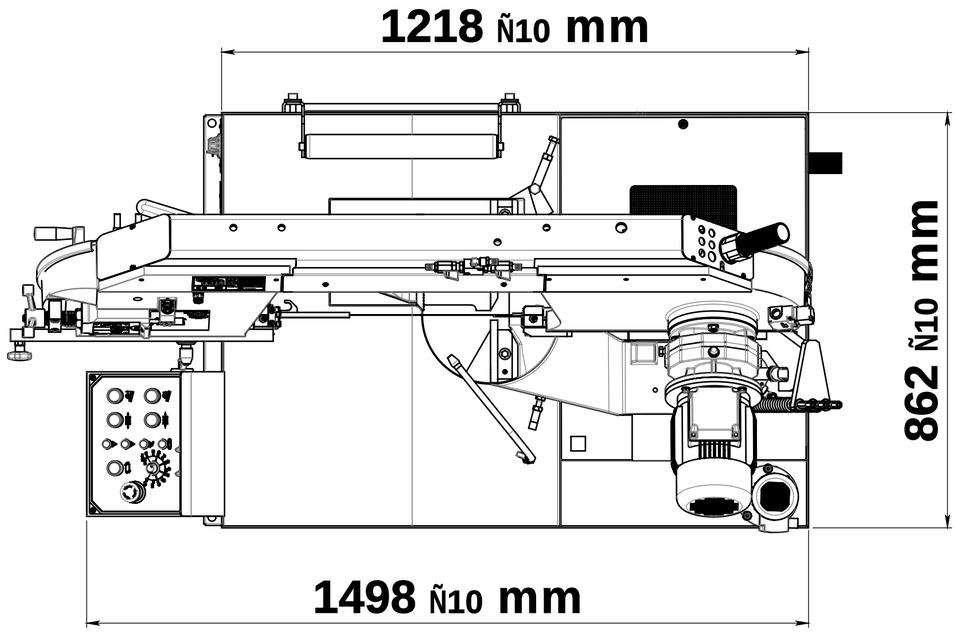

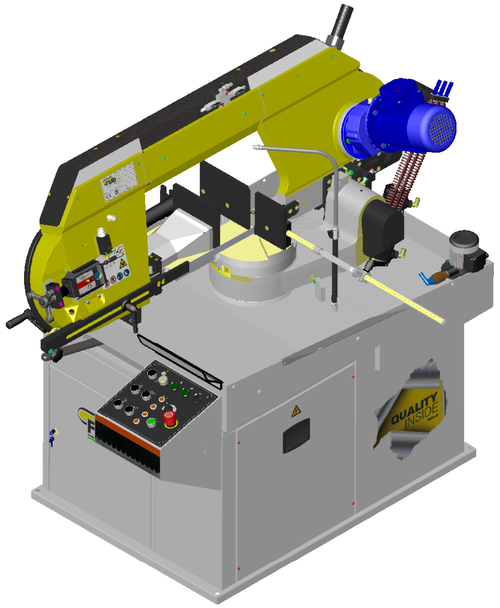

STATO DISEGNO					
REV. NÁ	DATA	DESCRIZIONE OGGETTO REVISIONE			ESECUTORE

FMB FABBRICA MACCHINE BERGAMO

MATERIALE	FINITURA SUPERFICIALE	TRATT. TERMICO	
OGGETTO:			
PARTICOLARE: LAYOUT MERCURY			
DISEGNATO	DATA DISEGNO 14-01-2021	SCALA 1:9	A2 DISEGNO NÁ
MODELLATO	DATA MODELLO	Grezzo Rough	12.5 Sgrossato To Rough / 3.2 Finito Finish / 0.8 Rettificato Grinding

Scostamenti limite ammessi per dimensioni lineari UNI ISO 2768/F
Value of tolerance linear dimensions UNI ISO 2768/F
Quote senza indicazione di tolleranza - Dimensions without indications of tolerance

0.5ó3	3ó6	6ó30	30ó120	120ó400	400ó1000	1000ó2000	VOLUME / SUPERFICIE SURFACE / MASSA/WEIGHT
Ñ0.05	Ñ0.05	Ñ0.1	Ñ0.15	Ñ0.2	Ñ0.3	Ñ0.5	FOGLIO 1 DI 1

IL PRESENTE DISEGNO E' DI ESCLUSIVA PROPRIETA' DELLA F.M.B. E PERTANTO NE E' VIETATA LA RIPRODUZIONE ANCHE PARZIALE SENZA LA SUA AUTORIZZAZIONE SCRITTA.