LAYOUT MAJOR

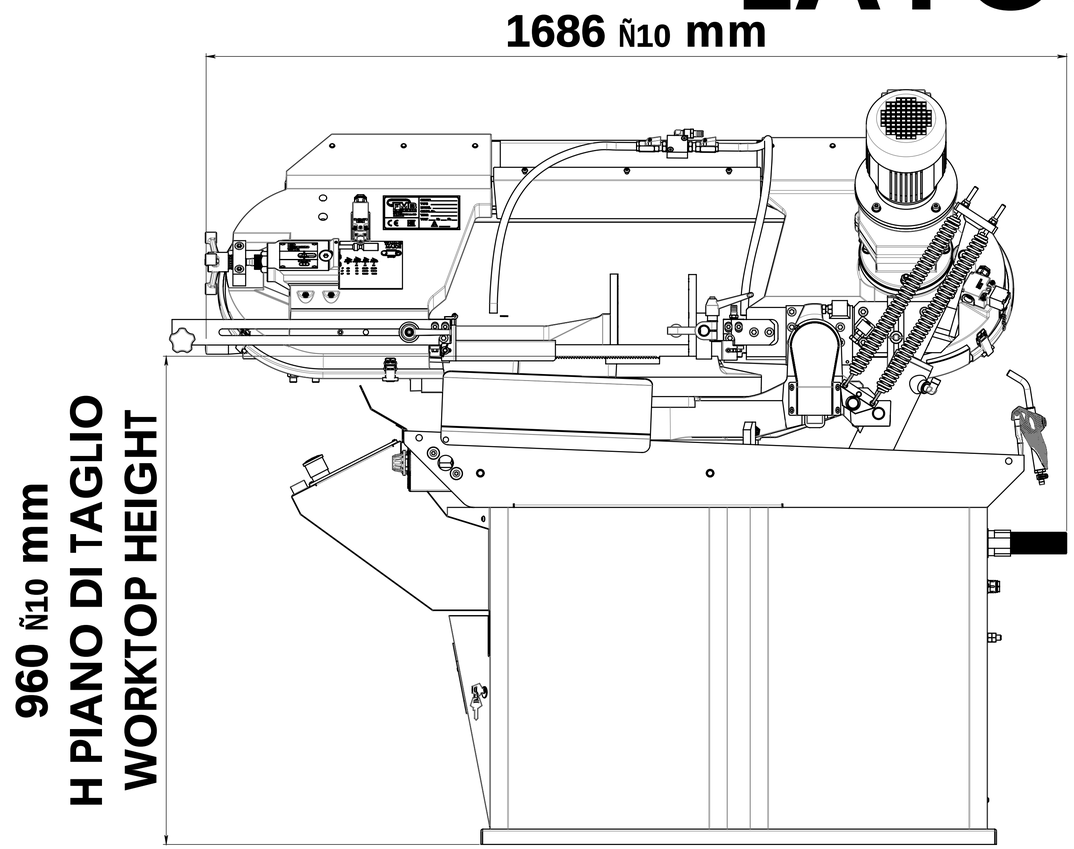

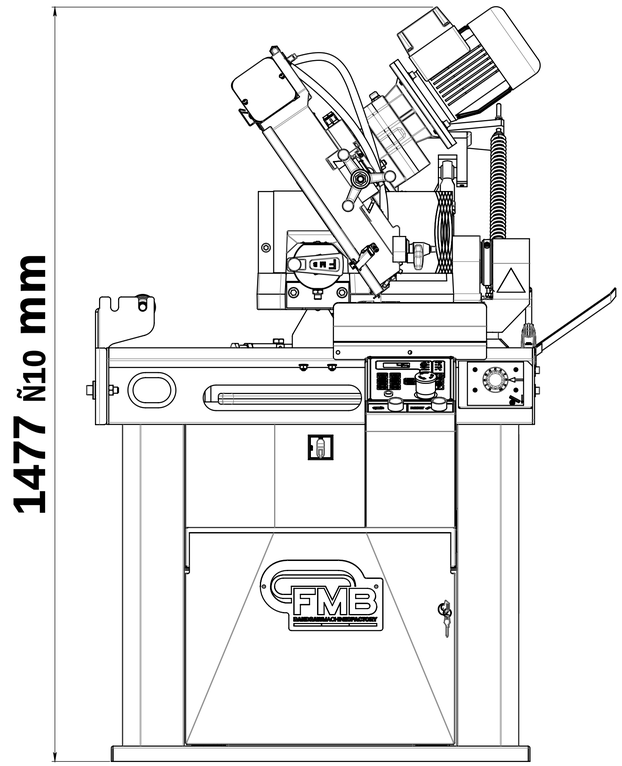

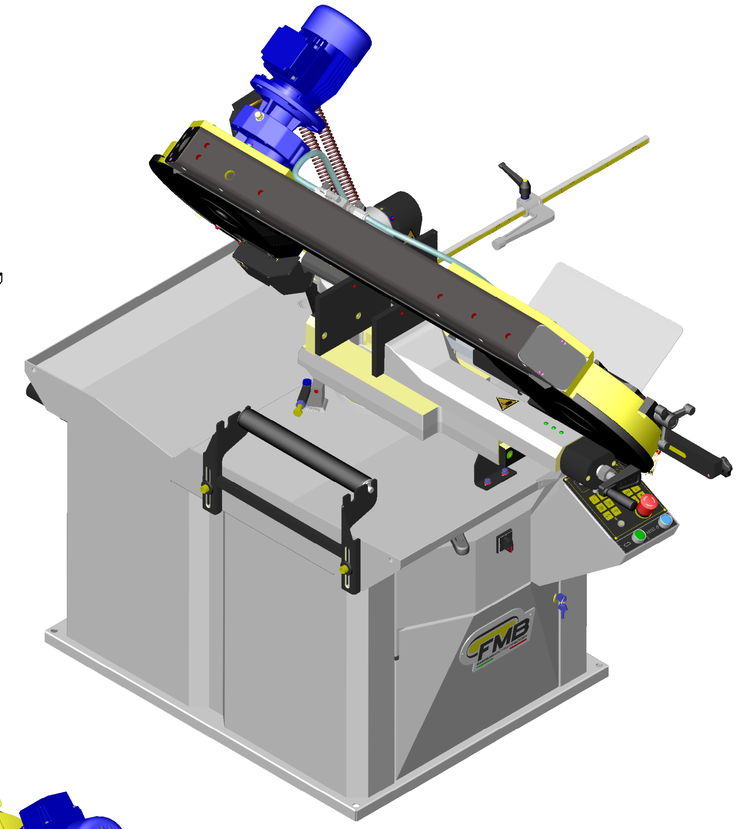

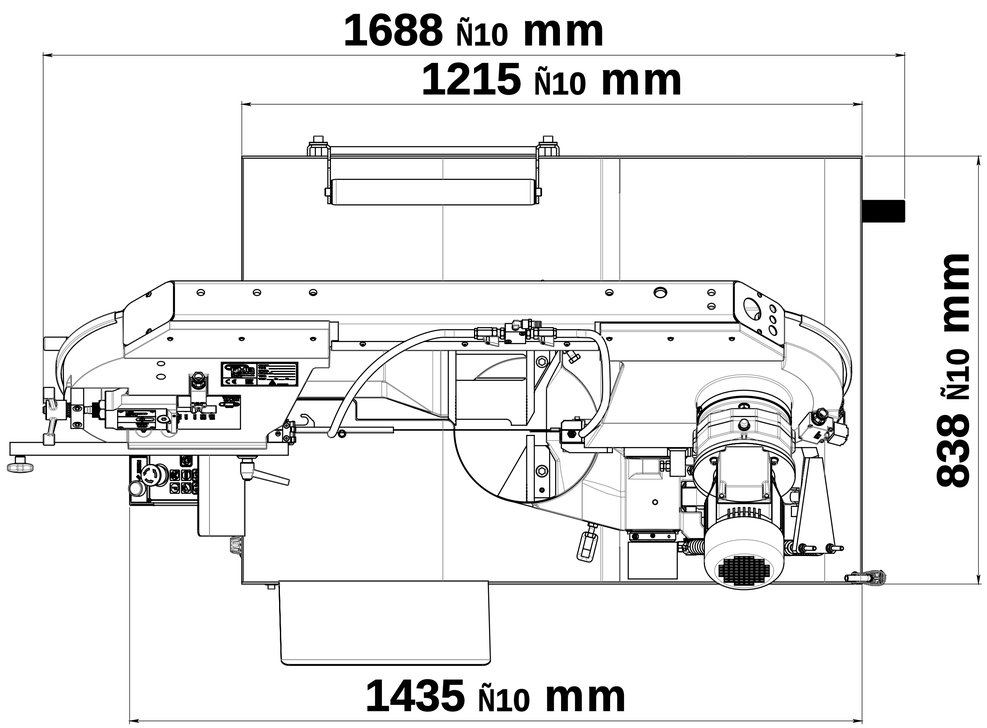

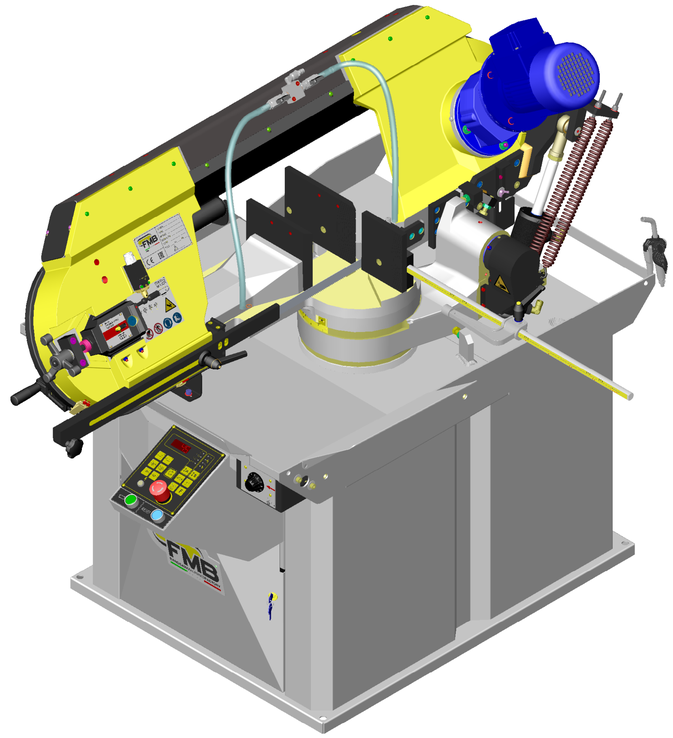

STATO DISEGNO				
REV. NÂ	DATA	DESCRIZIONE OGGETTO REVISIONE		ESECUTORE

FABBRICA MACCHINE BERGAMO

MATERIALE	FINITURA SUPERFICIALE	TRATT. TERMICO

OGGETTO:

PARTICOLARE: LAYOUT MAJOR

DISEGNATO	DATA DISEGNO	SCALA		
	14-01-2021	1:6	A1	DISEGNO NÂ
MODELLATO	DATA MODELLO	Grezzo / Rough	12.5 Sgrossato / To Rough	3.2 Finito / Finish; 0.8 Rettificato / Grinding

Scostamenti limite ammessi per dimensioni lineari UNI ISO 2768/F
Value of tolerance linear dimensions UNI ISO 2768/F
Quote senza indicazione di tolleranza - Dimensions without indications of tolerance

0.503	306	6030	300120	1206400	40001000	100002000	VOLUME / SUPERFICIE / SURFACE / MASSA/WEIGHT
Ñ0.05	Ñ0.05	Ñ0.1	Ñ0.15	Ñ0.2	Ñ0.3	Ñ0.5	FOGLIO 1 DI 1

IL PRESENTE DISEGNO E' DI ESCLUSIVA PROPRIETA' DELLA F.M.B. E PERTANTO NE E' VIETATA LA RIPRODUZIONE ANCHE PARZIALE SENZA LA SUA AUTORIZZAZIONE SCRITTA.