LAYOUT OMEGA

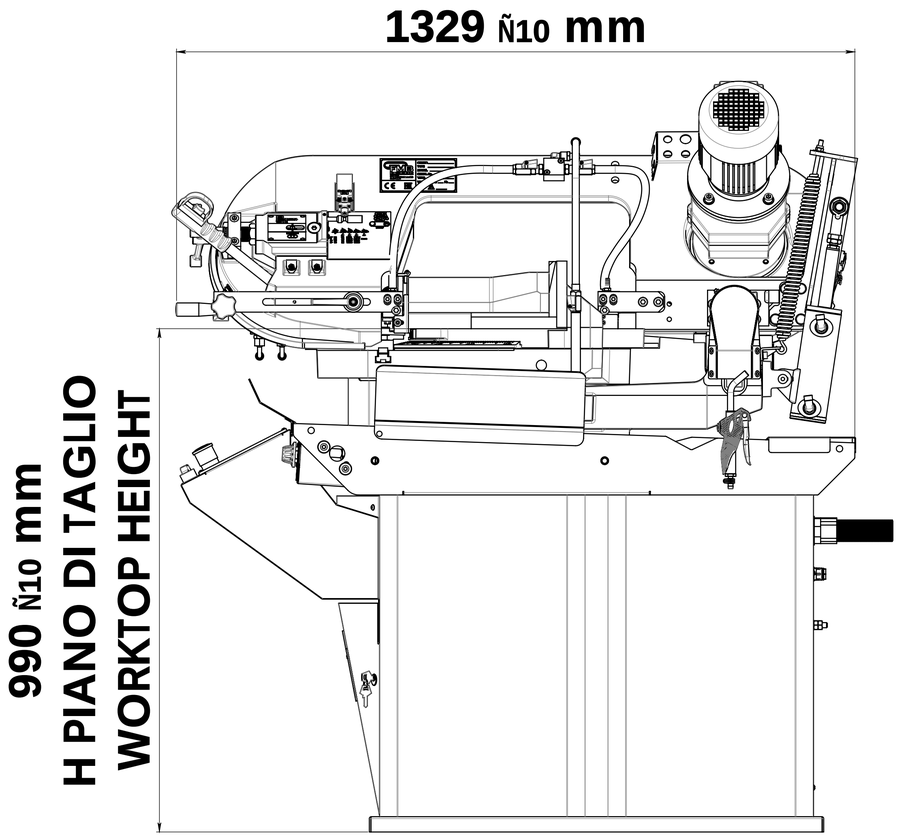

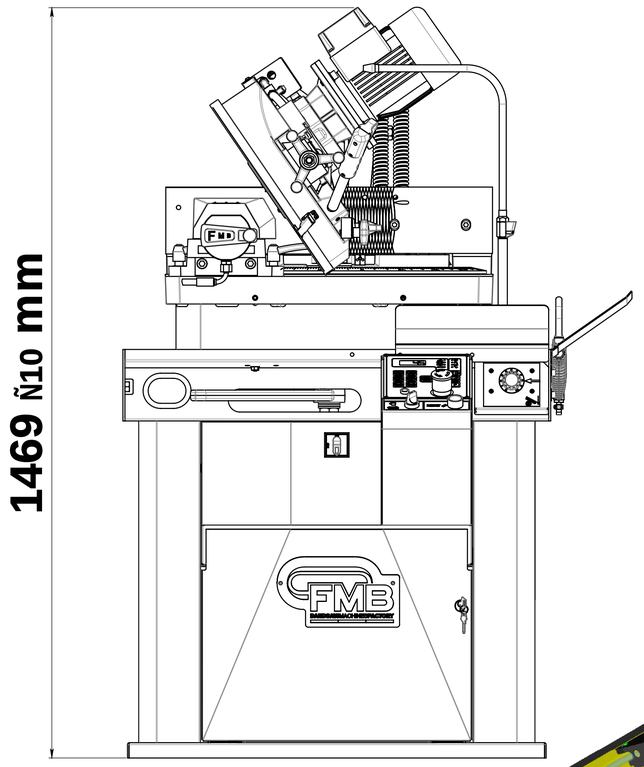

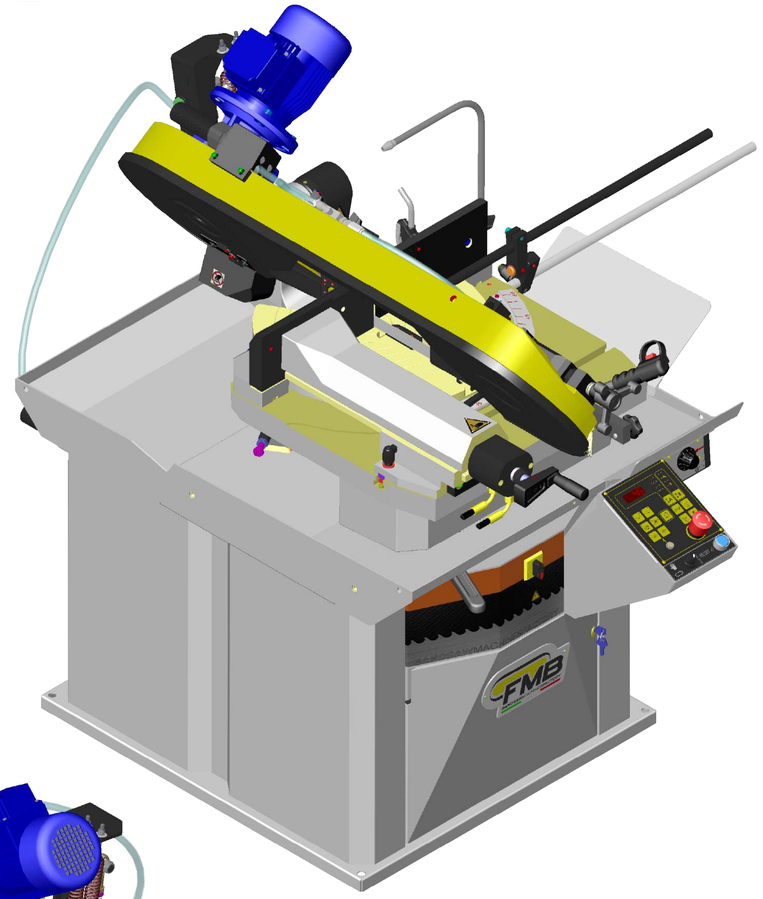

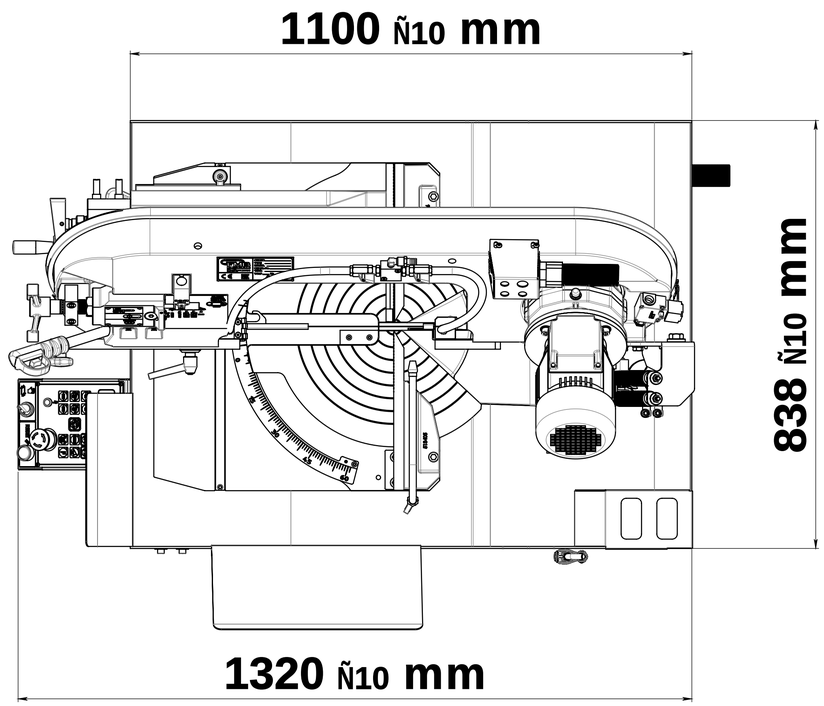

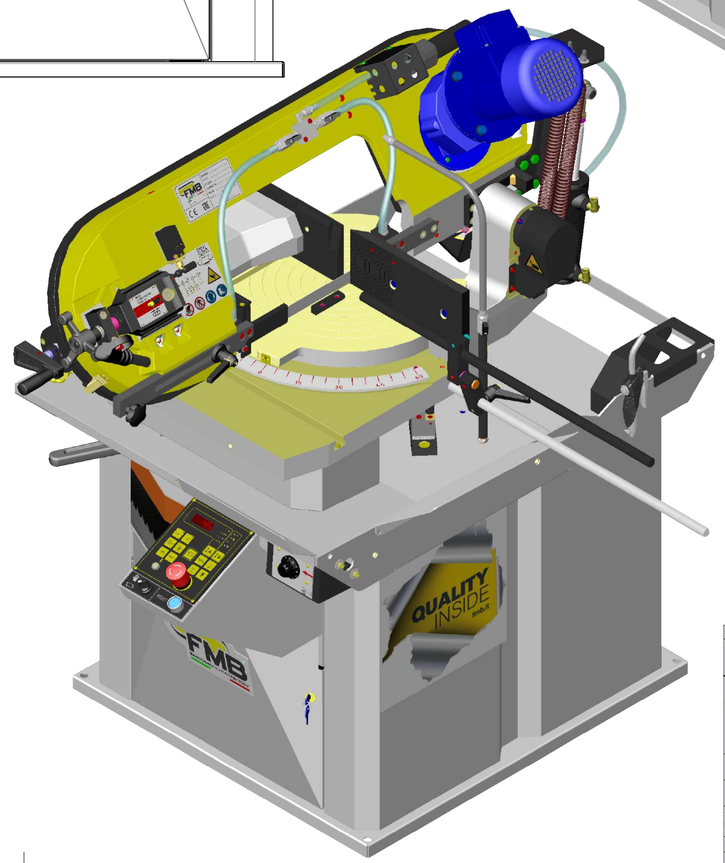

STATO DISEGNO			
REV. NÂ	DATA	DESCRIZIONE OGGETTO REVISIONE	ESECUTORE

FMB FABBRICA MACCHINE BERGAMO

MATERIALE	FINITURA SUPERFICIALE	TRATT. TERMICO

OGGETTO:

PARTICOLARE: LAYOUT OMEGA

DISEGNATO	DATA DISEGNO	SCALA	DISEGNO NÂ
	14-01-2021	1:6	A1
MODELLATO	DATA MODELLO		

Grezzo Rough; 12.5 Sgrossato To Rough; 3.2 Finito Finish; 0.8 Rettificato Grinding

Scostamenti limite ammessi per dimensioni lineari UNI ISO 2768/F
Value of tolerance linear dimensions UNI ISO 2768/F
Quote senza indicazione di tolleranza - Dimensions without indications of tolerance

0.503	306	6030	300120	1206400	40001000	100002000
Ñ0.05	Ñ0.05	Ñ0.1	Ñ0.15	Ñ0.2	Ñ0.3	Ñ0.5

VOLUME
SUPERFICIE SURFACE
MASSA/WEIGHT

IL PRESENTE DISEGNO E' DI ESCLUSIVA PROPRIETA' DELLA F.M.B. E PERTANTO NE E' VIETATA LA RIPRODUZIONE ANCHE PARZIALE SENZA LA SUA AUTORIZZAZIONE SCRITTA.