LAYOUT CALIPSO

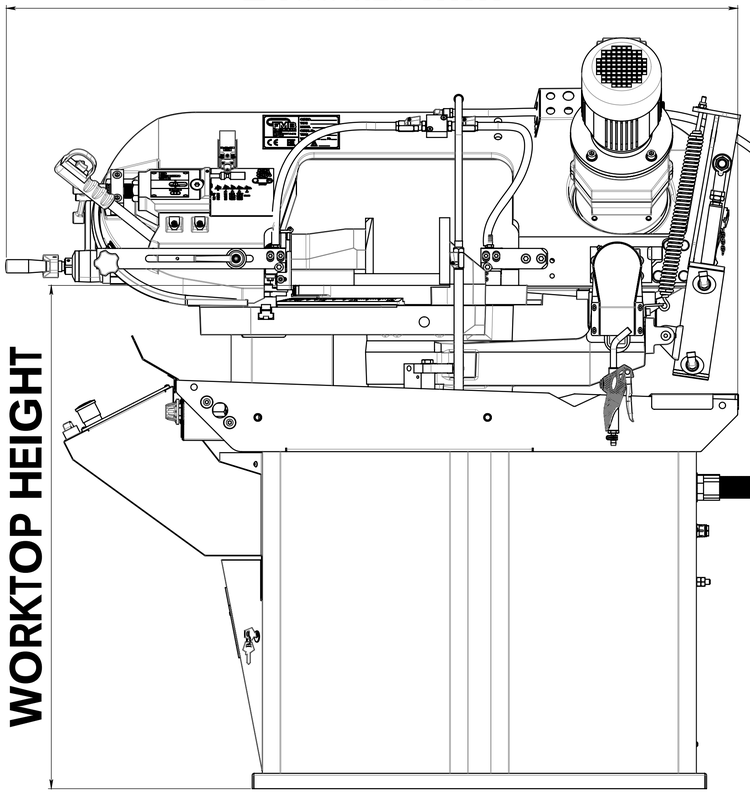

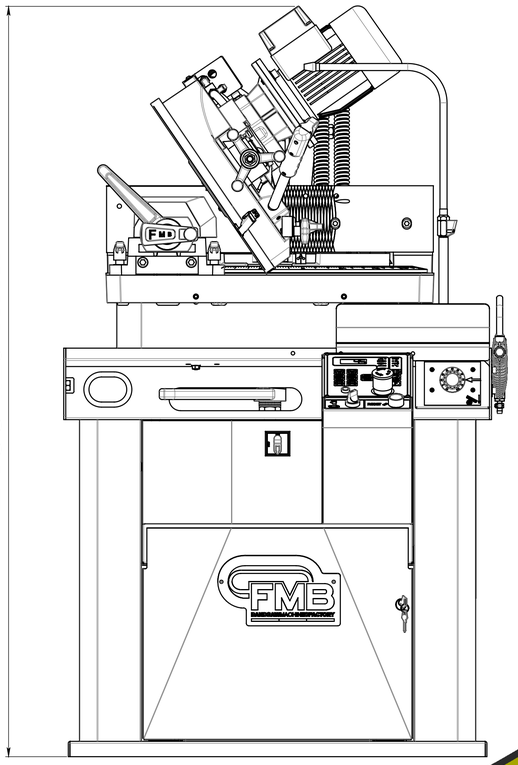

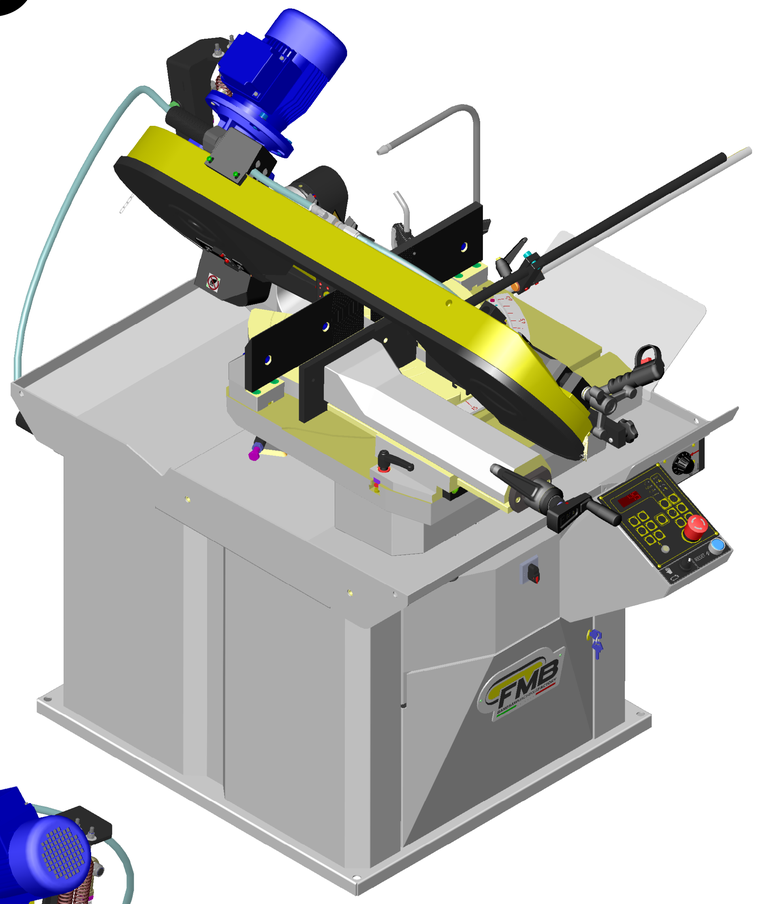

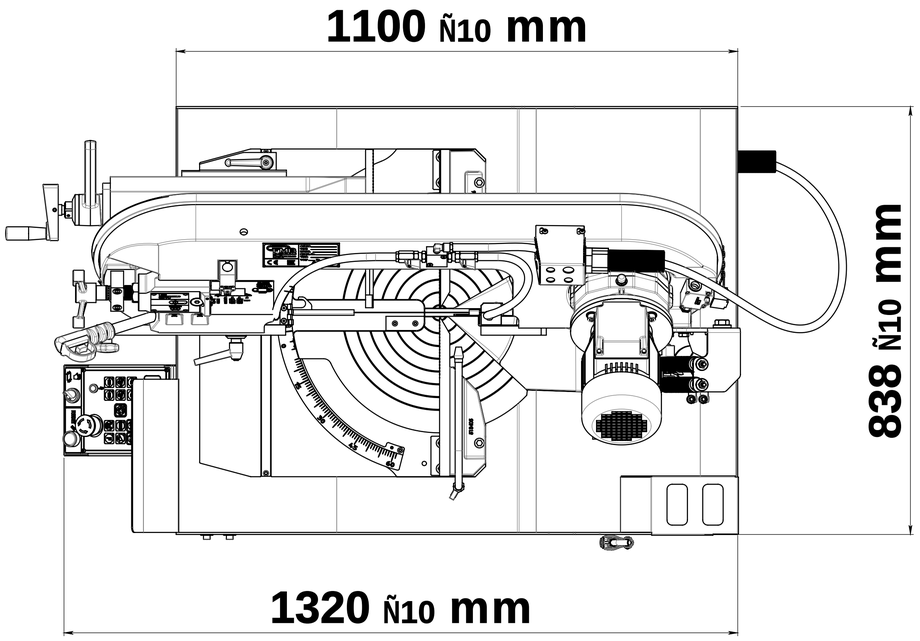

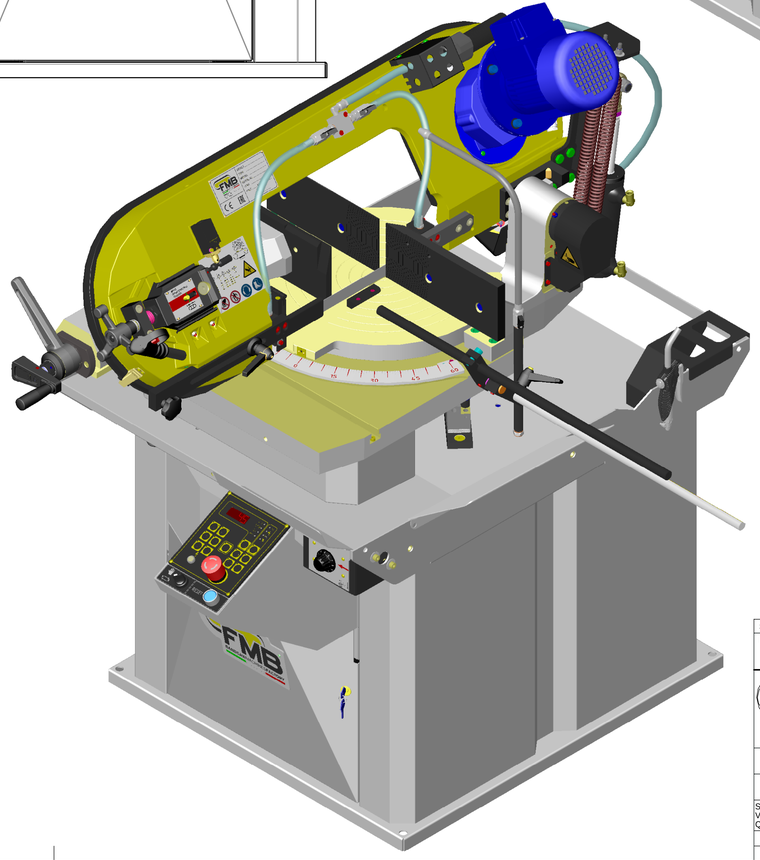

STATO DISEGNO					
REV. NÂ	DATA	DESCRIZIONE OGGETTO REVISIONE			ESECUTORE

FABBRICA MACCHINE BERGAMO

		MATERIALE -	FINITURA SUPERFICIALE -	TRATT. TERMICO	
		OGGETTO:			
		PARTICOLARE: LAYOUT CALIPSO			
DISEGNATO	DATA DISEGNO 14-01-2021	SCALA 1:6	A1	DISEGNO NÂ	ASSE
MODELLATO	DATA MODELLO	Grezzo / Rough	12.5 Sgrossato / To Rough	3.2 Finito / Finish	0.8 Rettificato / Grinding

Scostamenti limite ammessi per dimensioni lineari UNI ISO 2768/F
Value of tolerance linear dimensions UNI ISO 2768/F
Quote senza indicazione di tolleranza - Dimensions without indications of tolerance

0.503	306	6030	30ñ120	120ñ400	400ñ1000	1000ñ2000	VOLUME SUPERFICIE SURFACE MASSA/WEIGHT
Ñ0.05	Ñ0.05	Ñ0.1	Ñ0.15	Ñ0.2	Ñ0.3	Ñ0.5	FOGLIO 1 DI 1

IL PRESENTE DISEGNO E' DI ESCLUSIVA PROPRIETA' DELLA F.M.B. E PERTANTO NE E' VIETATA LA RIPRODUZIONE ANCHE PARZIALE SENZA LA SUA AUTORIZZAZIONE SCRITTA.